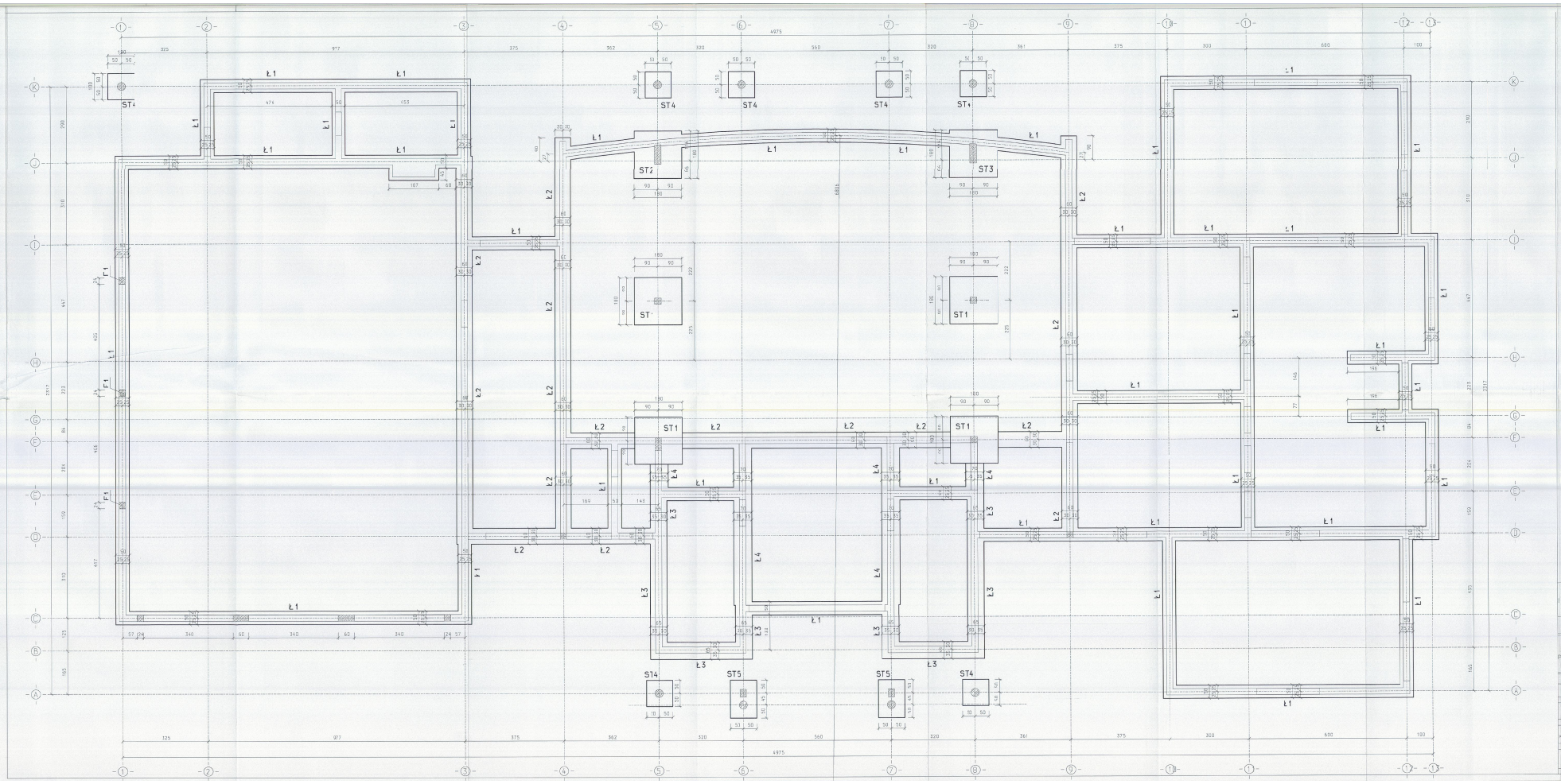

UWAGA:

1. Po wykonaniu wykopów dokonać badania geotechnicznego dna wykopu. Grunt chronić przed rozmoczeniem.
2. Z ław i stóp wypuścić sitarkery do połączenia z filarkami i słupami (ilość i średnice prętów wg detali filarków i słupów).
3. Ławy Ł1, Ł2, Ł3, Ł4 wg rys. nr K05
4. Stopy ST1, ST2, ST3, ST4, ST5 wg rys. nr K05
5. Poziom 0.00 m = 119.1 m npm
   Poziom posadowienia -2.0 m npp = 117.1 m npm
6. Ściany fundamentowe bloczek betonowy gr. 25 cm na zapr. cem. wykonane z betonu C10/15 gr. 24 cm - jako alternatywa

STAROSTWO POWIATOWE
w SIERADZU
ul. Świętokrzyska 26,
98-200 Sieradz

Beton C15/20
Stal A-IIIN, A-0

INWESTYCJA	GMINNY DOM KULTURY Z NIEZBĘDNĄ INFRASTRUKTURĄ ZLOKALIZOWANY W ROŚCISZEWIE PRZY UL. KAPR. WYSZYŃSKIEGO NA DZIAŁKACH NR EWID 153/3 I 154/1
INWESTOR	URZĄD GMINY ROŚCISZEWO 99-206 ROŚCISZEWO UL. ARMII KRAJOWEJ 1
JEDNOSTKA PROJEKTOWA	PRACOWNIA ARCHITEKTONICZNA KRÓLIKOWSKI JAVORSKI SC — SKALA 1:50
BRANŻA:	KONSTRUKCJA
NAZWA RYSUNKU	RZUT FUNDAMENTÓW — NR RYS. K-01
PROJEKTOWAŁ:	NR UPRAWNIEŃ — mgr inż. Paweł Topacki
MGR INŻ. PAWEŁ TOPACKI	5/52/90Wk — upoważnienie Prezydenta m. Łodzi do projektowania i kierowania robotami budowlanymi bez ograniczeń w specjalności konstrukcyjno-budowlanej
SPRAWDZIŁ:	NR UPRAWNIEŃ — mgr inż. Andrzej Królikowski
MGR INŻ. ANDRZEJ KRÓLIKOWSKI	WG-4EB/01 — PRACOWNIA ARCHITEKTONICZNA KRÓLIKOWSKI JAVORSKI SC, 90-363 Łódź, ul. Kilińskiego 109, tel. 042 631 29 00, fax 042 631 29 01, www.pa-kjsc.com
OPRACOWAŁ:	NR UPRAWNIEŃ — mgr inż. Paweł Topacki
MGR INŻ. PAWEŁ TOPACKI	
FAZA	PROJEKT BUDOWLANY — DATA: MAJ 2011 R.

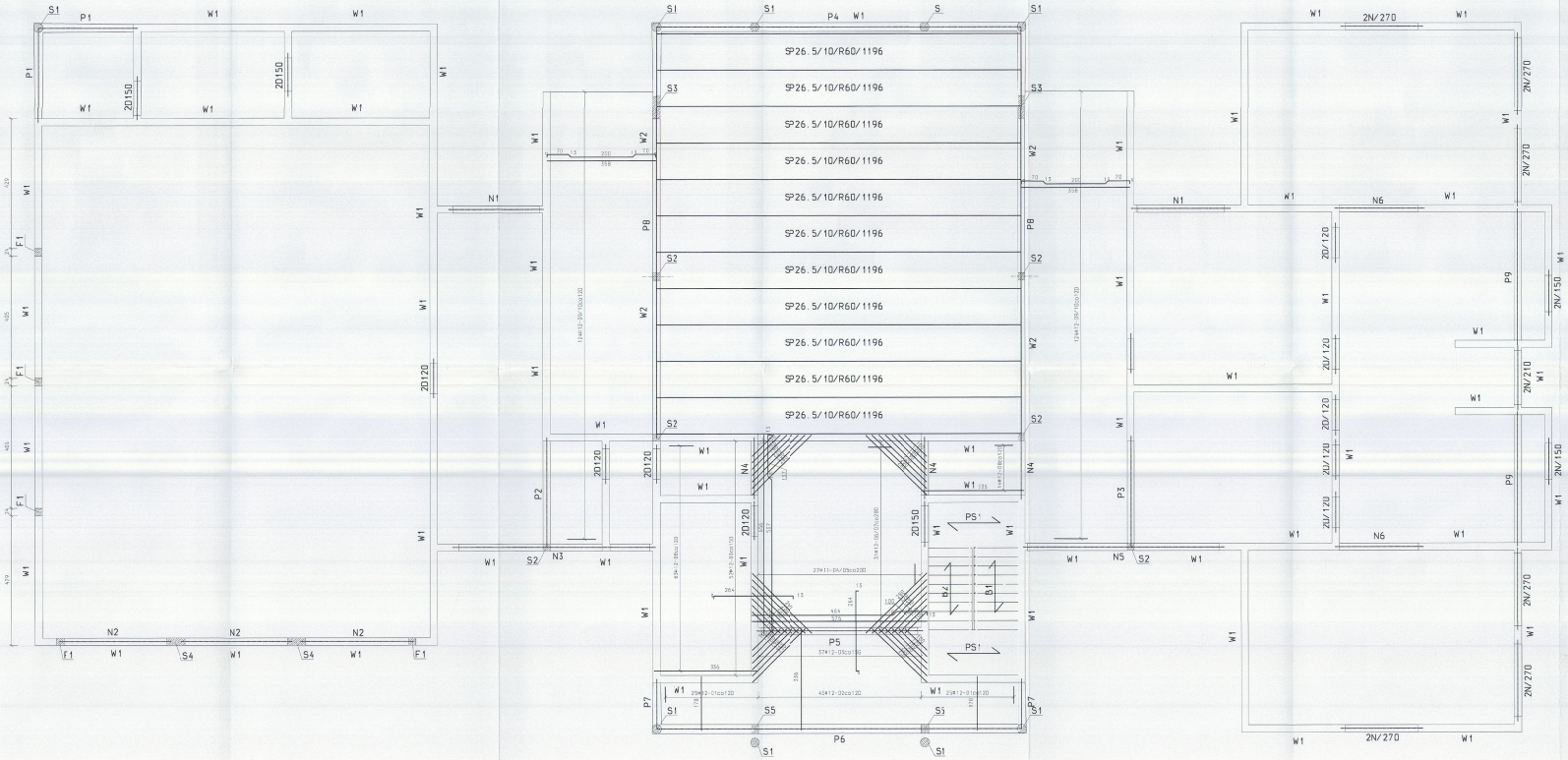

UWAGA:

NADPROŻE N1 - 24x30 cm. ZBROJ. DOŁEM 4#12, GÓRĄ 2#12
STRZEMIONA DWUCIĘTE #6 CO 1C I 20 cm.

NADPROŻE N2 - 24x35 cm. ZBROJ. DOŁEM 5#12, GÓRĄ 2#12
STRZEMIONA DWUCIĘTE #6 CO 12 I 25 cm.

NADPROŻE N3 - 24x30 cm. ZBROJ. DOŁEM 4#12, GÓRĄ 2#12
STRZEMIONA DWUCIĘTE #6 CO 1C I 20 cm.

NADPROŻE N4 - 24x24 cm. ZBROJ. DOŁEM 4#12, GÓRĄ 2#12
STRZEMIONA DWUCIĘTE #6 CO 8 I 15 cm.

NADPROŻE N5 - 24x35 cm. ZBROJ. DOŁEM 4#12, GÓRĄ 4#12
STRZEMIONA DWUCIĘTE #6 CO 12 I 25 cm.

NADPROŻE N6 - 24x24 cm. ZBROJ. DOŁEM 5#12, GÓRĄ 2#12
STRZEMIONA DWUCIĘTE #6 CO 8 I 15 cm.

PODCIĄG P1 - 24x30 cm. ZBROJ. DOŁEM 4#12, GÓRĄ 2#12
STRZEMIONA DWUCIĘTE #6 CO 10 I 20 cm.

PODCIĄG P2 - 24x35 cm. ZBROJ. DOŁEM 5#12, GÓRĄ 2#12
STRZEMIONA DWUCIĘTE #6 CO 12 I 25 cm.

PODCIĄG P3 - 24x35 cm. ZBROJ. DOŁEM 5#12, GÓRĄ 2#12
STRZEMIONA DWUCIĘTE #6 CO 12 I 25 cm.

PODCIĄG P4 - 24x55 cm. ZBROJ. DOŁEM 4#16, GÓRĄ 4#16
STRZEMIONA CZTEROCIĘTE #6 CO 10 I 20 cm

PODCIĄG P5 - 24x45 cm. ZBROJ. DOŁEM 5#12, GÓRĄ 2#12
STRZEMIONA DWUCIĘTE #6 CO 15 I 25 cm.

PODCIĄG P6 - 24x63 cm. ZBROJ. DOŁEM 4#12, GÓRĄ 4#12
STRZEMIONA DWUCIĘTE #6 CO 15 I 25 cm.

PODCIĄG P7 - 24x63 cm. ZBROJ. DOŁEM 3#12, GÓRĄ 2#12
STRZEMIONA DWUCIĘTE #6 CO 15 cm.

PODCIĄG P8 - 24x50 cm. ZBROJ. DOŁEM 4#20, GÓRĄ 4#20
STRZEMIONA CZTEROCIĘTE #6 CO 12 I 25 cm.

PODCIĄG P9 - 24x40 cm. ZBROJ. DOŁEM 4#20, GÓRĄ 2#12
STRZEMIONA DWUCIĘTE #6 CO 12 I 25 cm.

SŁUP S1 - FI 30 cm. ZBROJ. 5#12
STRZEMIONA #6 CO 18 cm.

SŁUP S2 - 24x24 cm. ZBROJ. 4#15
STRZEMIONA #6 CO 18 cm.

SŁUP S3 - 24x72,5/74,5 cm. ZBROJ. 2x4#12,
STRZEMIONA #6 CO 18 cm.

SŁUP S4 - 24x60 cm. ZBROJ. 2x4#12,
STRZEMIONA #6 CO 18 cm.

SŁUP S5 - 24x24 cm. ZBROJ. 4#12
STRZEMIONA #6 CO 18 cm.

FILAREK F1 - 24x24 cm. ZBROJ. 2x4#12.
STRZEMIONA #6 CO 18 cm

STAROSTWO POWIATOWE
w SIERPCU
ul. Sadowskiego 1
09-200 Sierpc

element	numer pręta	średnica pręta	długość pręta cm	szt.	1 elem.	1 ciężar pręta kg/m	1 ciężar elementu kg/szt.	A-0		A-III	
								p 5	# 8	# 12	
STROP ŻELBETOWY	01	#12	178	50						89.00	
	02	#12	335	45						151.25	
	03	#12	336	84						301.31	
	04	#12	656	14						91.84	
	05	#12	575	13						37.75	
	06	#12	576	16						92.16	
	07	#12	595	15						89.25	
	08	#12	336	77						258.72	
	09	#12	594	124						475.10	
	10	#12	550	124						442.02	
	11	#12	1 671 180	46						75.92	
	12	#8	15000	1						1503.00	
Razem długość				m		1868.00				1157.31	
Masa 1 m pręta				kg		5.395				0.888	
Masa wg średnic				kg		512.5				1515.7	
Masa ogółem				kg			3429.2				

Beton C20/25
Stal: A-IIIN, A-0

INWESTYCJA	GMINNY DOM KULTURY Z NIEZBĘDNĄ INFRASTRUKTURĄ ZLOKALIZOWANY W ROŚCISZEWIE, PRZY UL. KARD. WYSZYŃSKIEGO NA DZIAŁKACH O NR EWID. 153/3 I 154/1
INWESTOR	URZĄD GMINY ROŚCISZEWO 09-204 ROŚCISZEWO, UL. KARDI KRAJEWSKI 1
JEDNOSTKA PROJEKTOWA	PRACOWNIA ARCHITEKTONICZNA KRÓLIKOWSKI JAMORSKI SC ul. Jachowicza 19, 09-500 Płock, Tel/Fax (+48 24) 364 59 79 — SKALA 1:50
BRANŻA	KONSTRUKCJA
NAZWA RYSUNKU	SCHEMAT KONSTR. PARTERU — NR RYS. K-02
PROJEKTANT	MGR INŻ. ARCH. Tomasz Jamorski — upoważnienie Nr 1/2/2010
MGR INŻ. PROJ. TRUDNI	S/52/90/06 — Pracownia Konstrukcyjno Budowlana Ul. Bibrzańska 2 w Szczecinie — Nr uprawnień 1/2/2010
SPRAWDZIŁ	MGR INŻ. ARCH. Tomasz Jamorski — upoważnienie Nr 1/2/2010
MGR INŻ. PO SPR. ARCHITEKT	WD-488/01 — Pracownia Konstrukcyjno Budowlana Ul. Bibrzańska 2 w Szczecinie — Nr uprawnień 1/2/2010
OPRACOWAŁ	MGR INŻ. ARCH. Tomasz Jamorski — upoważnienie Nr 1/2/2010
MGR INŻ. ARCH. KRZYSZTOF KRÓLIKOWSKI	
FAZA	PROJEKT BUDOWLANY — DATA: MAJ 2011 R.

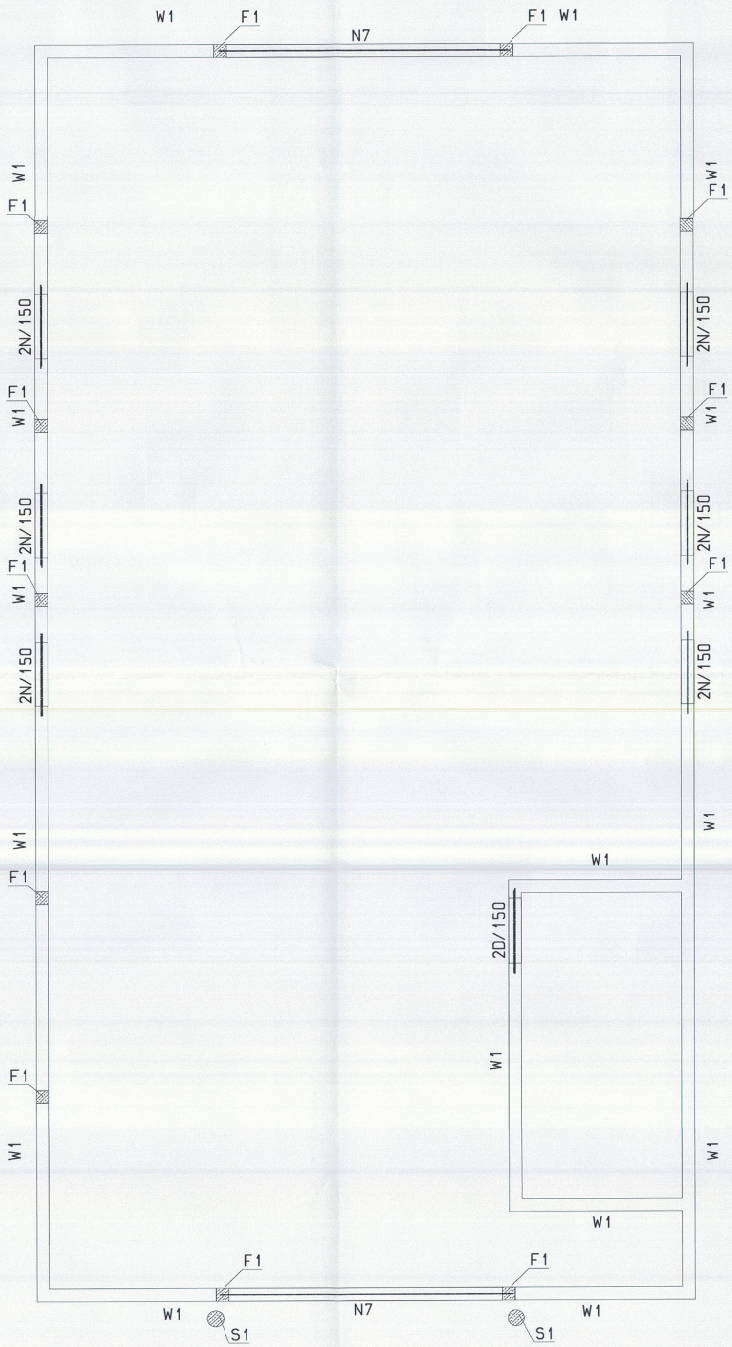

UWAGA:
NADPROŻE N7 - 24x40 cm. ZBROJ. DOŁEM 4#16. GÓRĄ 2#12
STRZEMIONA DWUCIĘTE #6 CO 10 I 20 cm.

SŁUP S1 - FI 30 cm. ZBROJ. 6#12.
STRZEMIONA #6 CO 18 cm.

FILAREK F1 - 24x24 cm. ZBROJ. 2x4#12.
STRZEMIONA #6 CO 18 cm.

STAROSTWO POWIATOWE
w SIERPCU
ul. Świętokrzyska 2a,
09-200 Sierpc

Beton C20/25
Stal A-IIIN, A-0

INWESTYCJA:	GMINNY DOM KULTURY Z NIEZBĘDNĄ INFRASTRUKTURĄ ZLOKALIZOWANY W ROŚCISZEWIE, PRZY UL. KARD. WYSZYŃSKIEGO NA DZIAŁKACH O NR EWID. 153/3 i 154/1		
INWESTOR:	URZĄD GMINY ROŚCISZEWO 09-204 ROŚCISZEWO, UL. ARMII KRAJOWEJ 1		
JEDNOSTKA PROJEKTOWA	PRACOWNIA ARCHITEKTONICZNA KRÓLIKOWSKI JAWORSKI SC ul. Jachowicza 17A, 09-100 Płock, Tel/Fax (+48 24) 269-25-75		SKALA: 1:50
BRANŻA:	KONSTRUKCJA		
NAZWA RYSUNKU	SCHEMAT KONSTR. PIĘTRA		NR RYS.K-03
PROJEKTOWAŁ:	NR UPRAWNIEŃ	mgr inż. PAWEŁ TOMICKI	
MGR INŻ. PAWEŁ TOMICKI	5/52/90Wk	uprawnienia budowlane do projektowania i kierowania robotami bez ograniczeń w specjalności konstrukcyjno-budowlanej	
SPRAWDZIŁ:	NR UPRAWNIEŃ	nr ewid. SLKOPIS	
MGR INŻ. PIOTR ADAMIWICZ	WQ-488/01	mgr inż. Piotr Adamiwicz Upr. bud. do projektowania w specjalności konstrukcyjno-budowlanej bez ograniczeń nr WQ/0081/PI/15	
OPRACOWAŁ:	NR UPRAWNIEŃ		
TECH. BUD. JACEK KANIEWSKI			
FAZA:	PROJEKT BUDOWLANY	DATA:	MAJ 2011 R.

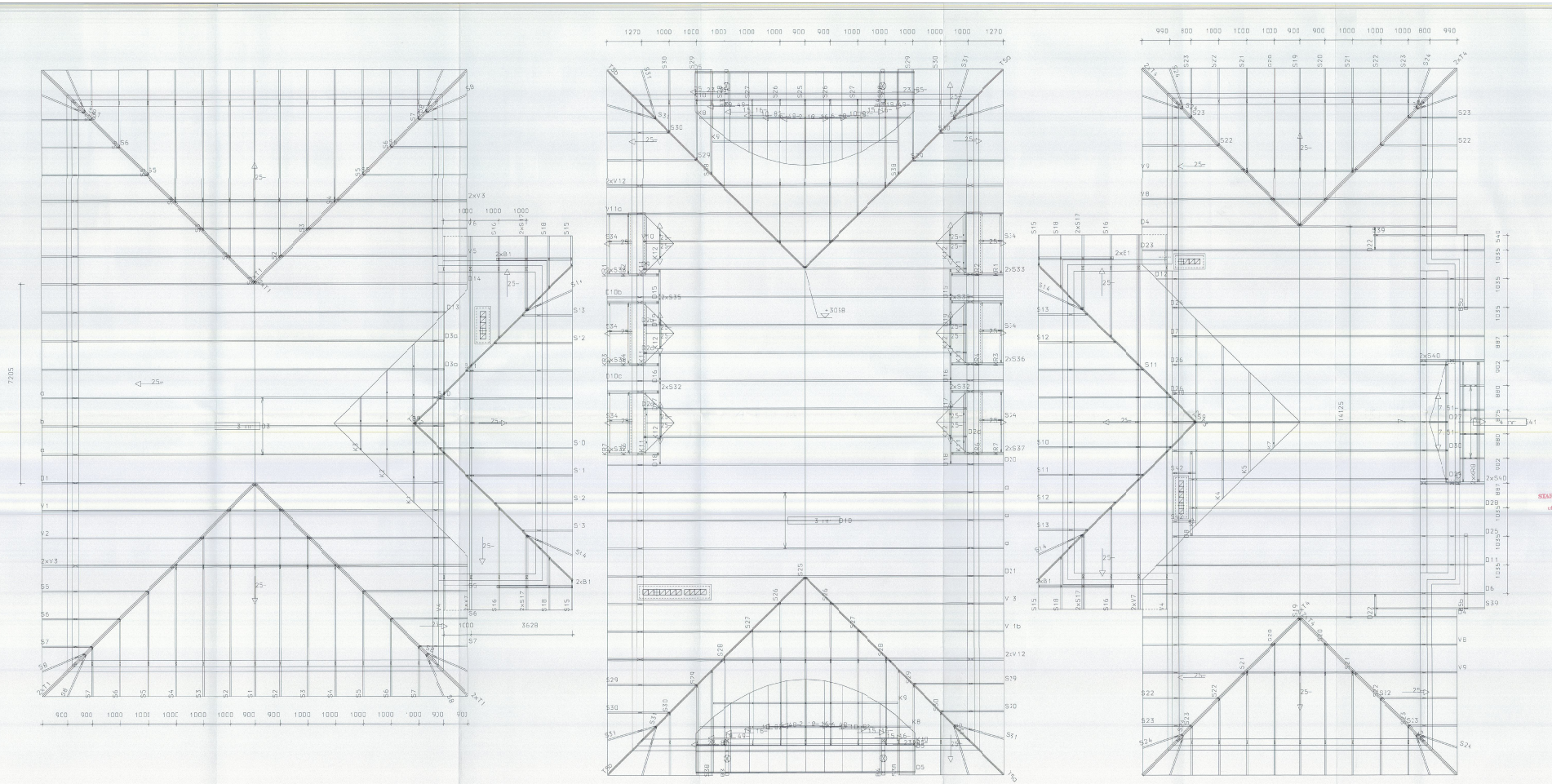

STAROSTWO POWIATOWE
w SIERPCU
ul. Sapieżyńskiego 2A
86-300 Sierpc

UWAGA: KONSTRUKCJE NOŚNĄ DACHU STANOWIĄ DREWNIANE WIĄZARY KRATOWE ZAPROJEKTOWANE PRZEZ FIRMĘ
MODERNDACH SD z o.o.
Łochocin 6/4
87-500 Lipno
tel. (54)288 18 58
tel./fax (54)235 36 00, (54) 288 18 59

INWESTYCJA	GMINNY DOM KULTURY Z NIEZBĘDNĄ INFRASTRUKTURĄ ZLOKALIZOWANY W ROŚCISZEWIE, PRZY UL. KARD. WYSZYŃSKIEGO NA DZIAŁKACH O NR EWID. 153/3 i 54/1		
INWESTOR	URZĄD GMINY ROŚCISZEWO 09-204 ROŚCISZEWO, UL. ARMII KRAJOWEJ 1		
JEDNOSTKA PROJEKTOWA	PRACOWNIA ARCHITEKTONICZNA KRÓLIKOWSKI JAWORSKI SC ul. Jachrowicka 134, 09-439 Płock, Tel/Fax (+48) 24 366 20 75		SKALA 1:50
BRANŻA:	KONSTRUKCJA		
NAZWA RYSUNKU:	SCHEMAT KONSTR DACHU		NR R*S. 4-04
PROJEKTOWAŁ:	NR UPRAWN ZN	mgr inż. Paweł Tomicki upr. budowlane bez ograniczeń specjalność konstrukcyjno-budowlana i inżynieryjna w zakresie mostów i tuneli, upr. budowlane w specjalności konstrukcyjno-budowlanej bez ograniczeń specjalność mostowa i tunelowa	
MGR INŻ. PAWEŁ TOMICKI	5/52/90mk		
SPRAWDZIŁ:	NR UPRAWN ZN	mgr inż. Piotr Adamowicz upr. budowlane bez ograniczeń specjalność konstrukcyjno-budowlana	
MGR INŻ. PIOTR ADAMOWICZ	Mo-498/01		
OPRACOWAŁ:	NR UPRAWN ZN		
TECH. BUD. JACEK KWIECIŃSKI			
FAZA:	PROJEKT BUDOWLANY	DATA:	MAJ 2011 R.

1/2

element	numer pręta	średnica pręta	długość pręta mm	ilość prętów 1 elem szt.	ilość prętów ogółem szt.	A-0 ø 6		A-I	A-III # 12	
ŁAWA Ł1 209.5m	01	#12	209.5mx1.1	4	4				921.80	
	02	#6	1200	698	698	837.60				
ŁAWA Ł2 67.2 m	01	#12	67.2mx1.1	4	4				295.68	
	02	#6	1200	224	224	268.80				
ŁAWA Ł3 21.7m	01	#12	21.7mx1.1	4	4				95.48	
	02	#6	1200	73	73	87.60				
ŁAWA Ł4 17.3 m	01	#12	17.3mx1.1	4	4				76.12	
	02	#6	1200	57	57	68.40				
Razem długość					m	1262.40			1389.08	
Masa 1 m pręta					kg	0.222			0.888	
Masa wg średnic					kg	280.3			1233.6	
Masa ogółem					kg	1513.9				

ΣL=209.5 m

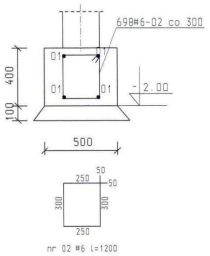

ΣL=67.2 m

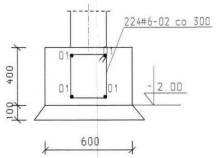

ΣL=21.7 m

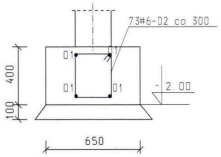

ΣL=17.3 m

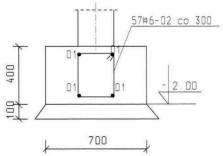

BETON C15/20

STAL A-IIIN (BST500S)
A-0 (St0S)

STAROSTWO POWIATOWE
w SIERPCU
ul. Świętokrzyska 2a
09-200 Sierpc

INWESTYCJA:	GMINNY DOM KULTURY Z NIEZBĘDNĄ INFRASTRUKTURĄ ZLOKALIZOWANY W ROŚCISZEWIE. PRZY UL. KARD. WYSZYŃSKIEGO NA DZIAŁKACH O NR EWID. 153/3 I 154/1		
INWESTOR:	URZĄD GMINY ROŚCISZEWO 09-204 ROŚCISZEWO. UL. ARMII KRAJOWEJ 1		
JEDNOSTKA PROJEKTOWA	PRACOWNIA ARCHITEKTONICZNA KRÓLIKOWSKI JAWORSKI SC ul. Jachowicza 17A, 09-400 Płock, Tel/Fax (+48 24) 269-25-75	SKALA 1:20	
BRANŻA:	KONSTRUKCJA		
NAZWA RYSUNKU	ŁAWY FUNDAMENTOWE	NR RYS. K-05	
PROJEKTOWAŁ:	NR UPRAWNIEŃ	PODPIS: mgr inż. Paweł Tomicki uprawnienia budowlane do projektowania i kierowania robotami budowlanymi bez ograniczeń w specjalności konstrukcyjno-budowlanej nr ewid. 5/52/90Wk	
MGR INŻ. PAWEŁ TOMICKI	5/52/90Wk		
SPRAWDZIŁ:	NR UPRAWNIEŃ	PROJEKTANT SPECJALNOŚCI KONSTRUKCJI BUD. mgr inż. Piotr Adamowicz upr. bud. do projektowania i kierowania robotami budowlanymi w specjalności konstrukcyjno-budowlanej bez ograniczeń nr ewid. 300/Wo-488/01	
MGR INŻ. PIOTR ADAMOWICZ	Wo-488/01		
OPRACOWAŁ:	NR UPRAWNIEŃ	PODPIS:	
TECH. BUD. JACEK KANIEWSKI			
FAZA:	PROJEKT BUDOWLANY	DATA:	MAJ 2011 R.

ST1 szt.4

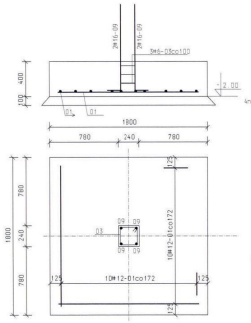

ST2 szt.1

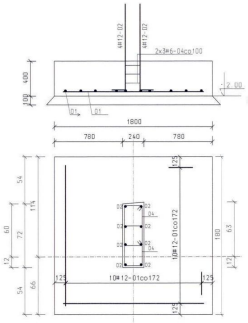

ST3 szt.1

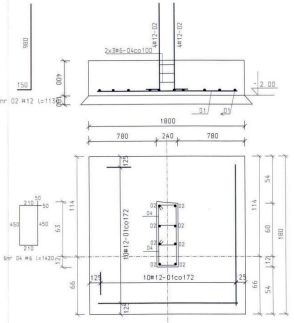

ST4 szt.7

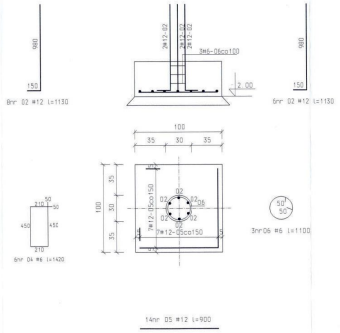

ST5 szt.2

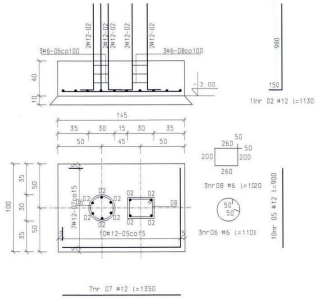

element	numer pręta	średnica pręta	długość pręta mm	ilość prętów w elem. szt.	ilość prętów ogółem szt.	A-0 p.5		A-I	A-III #12	A-III #16
ST1 szt. 4	D1	#12	1700	20	80				136.00	
	D9	#16	1130	4	16					18.08
	D3	#6	940	3	12	11.28				
ST2 szt. 1	D1	#12	1700	20	20				34.00	
	D2	#12	1130	8	8				9.04	
	D4	#6	1420	6	6	8.52				
ST3 szt. 1	D1	#12	1700	20	20				34.00	
	D2	#12	1130	8	8				9.04	
	D4	#6	1420	6	6	8.52				
ST4 szt. 7	D2	#12	1130	6	42				47.46	
	D5	#12	900	14	98				88.20	
	D6	#6	1100	3	21	23.10				
ST5 szt. 2	D2	#12	1130	10	20				74.12	
	D6	#6	1100	3	6	66.40				
	D7	#12	1350	7	14				295.68	
	D5	#12	900	10	20				18.00	
	D8	#6	1020	3	6	6.12				
razem długość				m	125.94			748.54	18.08	
masa 1 m pręta				kg	0.222			0.888	1.58	
masa wg średnic				kg	28.0			664.7	28.6	
masa ogółem				kg	721.3					

BETON C15/20

STAL A-IIIN (BST500S)
A-0 (St0S)

STAROSTWO POWIATOWE
w SIERPCU
ul. Świętokrzyska 2a,
09-300 Sierpc

INWESTYCJA:	GMINNY DOM KULTURY Z NIEZBĘDNĄ INFRASTRUKTURĄ ZLOKALIZOWANY W ROŚCISZEWIE, PRZY UL. KARD. WYSZYŃSKIEGO NA DZIAŁKACH O NR EWID. 153/5 I 154/1
INWESTOR:	URZĄD GMINY ROŚCISZEWO 09-204 ROŚCISZEWO, UL. ARMII KRAJOWEJ 1
JEDNOSTKA PROJEKTOWA	PRACOWNIA ARCHITEKTONICZNA KRÓLIKOWSKI JAWORSKI SC ul. Jachowicza 17A, 09-402 Płock, Tel./Fax (+48 24) 268-20-70
SKALA 1:20	
BRANŻA:	KONSTRUKCJA
NAZWA RYSUNKU	STOPY FUNDAMENTOWE
NR RYS. K-06	
PROJEKTOWAŁ:	NR UPRAWNIEŃ:
MGR INŻ. PAWEŁ TOMICKI	5/52/90Wk
SPRAWDZIŁ:	NR UPRAWNIEŃ:
MGR INŻ. PIOTR ASAMOWICZ	WO-488/01
OPRACOWAŁ:	NR UPRAWNIEŃ:
TECH. BUD. JACEK MARCINIAK	
FAZA:	PROJEKT BUDOWLANY
DATA:	MAJ 2011 R.

STAROSTA PŁOCKI
Na podstawie art. 29 ust. 2 pkt. 2 ustawy z dnia 7 lipca 1994 r. Prawo budowlane (tj. Dz. U. z 2006 r. Nr 156, poz. 1118 z późn. zmianami) zatwierdza się projekt budowlany w zakresie objętym niniejszym rysunkiem.
Płock, dnia 30 sierpnia 2011 r.
Decyzja nr 1/2011 z dnia 30 sierpnia 2011 r.
Z UPOWAŻNIENIA STAROSTY
Z-CA DYREKTORA WYDZIAŁU ARCHITEKTURY I BUDOWNICTWA
mgr inż. Ewa Kowalska

PODPIS:

13

B1 szt. 1

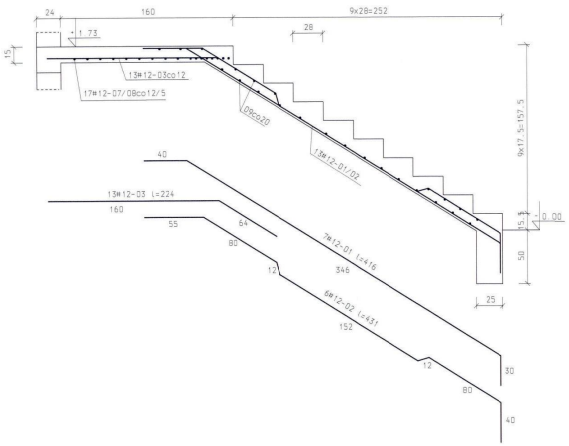

B2 szt. 1

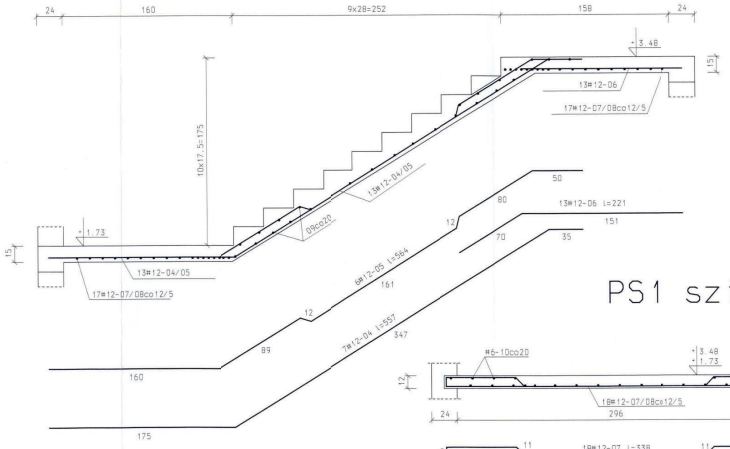

PS1 szt. 2

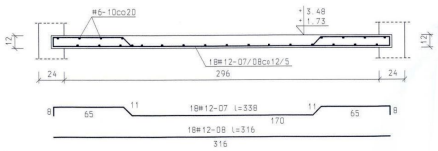

element	numer pręta	średnica pręta	długość pręta mm	ilość prętów 1 elem szt.	ilość prętów ogółem szt.	A-0 ø 6		A-I	A-III ø 12	
B1 szt. 1	01	ø12	4160	7	7				29.12	
	02	ø12	4310	6	6				25.86	
	03	ø12	2240	13	13				29.12	
	09	ø6	1450	24	24	34.80				
B2 szt. 1	04	ø12	5570	7	7				38.99	
	05	ø12	5640	6	6				33.84	
	06	ø12	2210	13	13				28.73	
	09	ø6	1450	24	24	34.80				
PS1 szt. 2	07	ø12	3380	9	18				60.84	
	08	ø12	3160	9	18				56.88	
	10	ø6	1600	8	16	25.60				
Razem długość					m	95.20			303.38	
Masa 1 m pręta					kg	0.222			0.888	
Masa wg średnic					kg	21.2			269.5	
Masa ogółem					kg	290.7				

BETON C20/25

STAL A-IIIN (BST500S)
A-0 (StOS)

STAROSTWO POWIATOWE
w SIERPCU
ul. Świętokrzyska 2a
09-200 Sierpc

INWESTYCJA	GMINNY DOM KULTURY Z NIEZBĘDNĄ INFRASTRUKTURĄ ZLOKALIZOWANY W ROŚCISZEWIE, PRZY UL. KARD. WYSZYŃSKIEGO NA DZIAŁKACH O NR EWID. 153/3 I 154/1
INWESTOR:	URZĄD GMINY ROŚCISZEWO 09-204 ROŚCISZEWO, UL. ARMII KRAJOWEJ 1
JEDNOSTKA PROJEKTOWA	PRACOWNIA ARCHITEKTONICZNA KRÓLIKOWSKI JAWORSKI SC ul. Jozefowicza 17A, 09-400 Płock, Tel/Fax (+48 24) 269-23-75 — SKALA 1:20
BRANŻA:	KONSTRUKCJA
NAZWA RYSUNKU	SCHODY — NR RYS. K-07
PROJEKTOWAŁ:	NR UPRAWNIEŃ — mgr inż. Paweł Tomicki
MGR INŻ. PAWEŁ TOMICKI	5/52/90Wk — uprawnienia budowlane do projektowania i kierowania robotami budowlanymi bez ograniczeń w specjalności konstrukcyjno-budowlanej
SPRAWDZIŁ:	NR UPRAWNIEŃ — st. inż. Krzysztof Królikowski
MGR INŻ. PIOTR ADAMOWICZ	WO-498/01 — PROJEKTANT BUD. mgr inż. Piotr Adamowicz
OPRACOWAŁ:	NR UPRAWNIEŃ — PODPIS
TECH. BUD. JACEK KWIATKOWSKI	
FAZA:	PROJEKT BUDOWLANY — DATA: MAJ 2011 R.

20

WIENIEC "W1" ∑ L=398.2 m

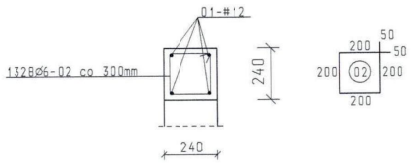

WIENIEC "W2" ∑ L= 27.40m

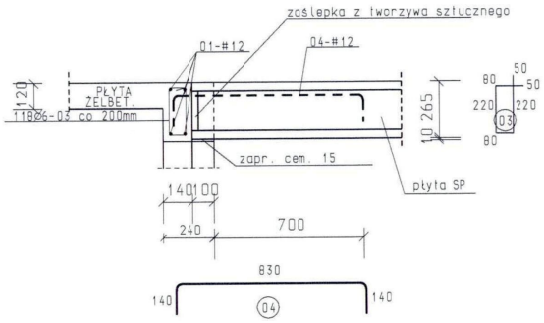

element	numer pręta	średnica pręta	długość pręta mm	ilość prętów 1 elem. szt.	ilość prętów ogółem szt.	A-0		A-I	A-IIIN	
						ø 6			# 12	
W1 L=398.2m	01	#12	398.2x1.1	4	4				1752.08	
	02	#6	1130	1328	1328	1500.64				
W2 L=27.4m	01	#12	27.4x1.1	4	4				120.56	
	03	#6	700	118	118	82.60				
	04	#12	1110	20	20				22.20	
Razem długość					m	1583.24			1894.84	
Masa 1 m pręta					kg	0.222			0.888	
Masa wg średnic					kg	351.5			1682.7	
Masa ogółem					kg	2034.2				

UWAGA:

1. Z wieńca W1 w miejscach oparcia dźwigarów dachowych wypuścić kotwy M12 w rozstawie 1.5 m.
2. Z wieńca W2 w miejscach filarków F1 piętra wypuścić startery do połączenia z tymi filarkami.

STAROSTWO POWIATOWE w SIERPCU ul. Świętokrzyska 2a, 09-200 Sierpc

BETON C20/25

STAL A-IIIN(BST500S)

A-0(St0S)

INWESTYCJA:	GMINNY DOM KULTURY Z NIEZBĘDNĄ INFRASTRUKTURĄ ZLOKALIZOWANY W ROŚCISZEWIE, PRZY UL. KARD. WYSZYŃSKIEGO NA DZIAŁKACH O NR EWID. 153/3 i 154/1		
INWESTOR:	URZĄD GMINY ROŚCISZEWO 09-204 ROŚCISZEWO, UL. ARMII KRAJOWEJ 1		
JEDNOSTKA PROJEKTOWA	PRACOWNIA ARCHITEKTONICZNA KRÓLIKOWSKI JAWORSKI SC ul. Jachowicza 17A, 09-400 Płock, Tel/Fax (+48 24) 269-25-75		SKALA 1:20
BRANŻA:	KONSTRUKCJA		
NAZWA RYSUNKU	WIEŃCE W1 I W2		NR RYS. K-08
PROJEKTOWAŁ:	NR UPRAWNIEŃ	mgr inż. Paweł Tomicki	
MGR INŻ. PAWEŁ TOMICKI	5/52/90Wk	uprawnienia budowlane do projektowania i kierowania robotami budowlanymi bez ograniczeń w specjalności konstrukcyjno-budowlanej nr ewid. 5/52/90Wk i 5/8/87Wk	
SPRAWDZIŁ:	NR UPRAWNIEŃ	PODPIS	
MGR INŻ. PIOTR ADAMOWICZ	Wa-488/01	mgr inż. Piotr Adamowicz Upr. bud. do projektowania bezograniczeń w specjalności konstr.-budowl.	
OPRACOWAŁ:	NR UPRAWNIEŃ	PODPIS	
TECH. BUD. JACEK KANIGOWSKI			
FAZA:	PROJEKT BUDOWLANY	DATA:	MAJ 2011 R.

21