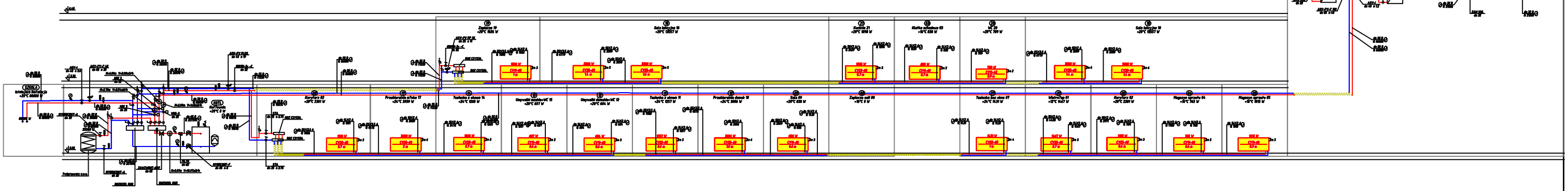

Szczegół odcięcia pionu

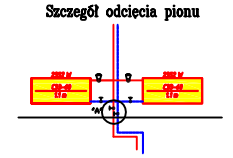

"A"-zawory kulowe odcinające podpionowe montowane nad posadzką.

Szczegół odpowietrzenia pionu

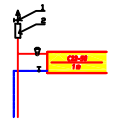

1. Zawór z odpowietrzeniem. Dostęp przez nadzwornicę zamontowaną w ścianie
2. Zbiornik odpowietrzający, wyk z PP o 2 średnice większe niż pion

INWESTYCJA:	[illegible]		
INWESTOR:	[illegible]		
OBIEKT:	HALA SPORTOWA Z [illegible]		
PROJEKTANT:	Pracownia Architektoniczna [illegible]	[illegible]	
RYSUNEK NR 10	Rozwinięcie instalacji c.o.		SKALA
DATA: [illegible]			
AUTOR PROJEKTU	[illegible]		PODPIS
INŻ. JACEK PAPIEROWSKI	[illegible]		
SPRAWDZAJĄCY	[illegible]		PODPIS
OPRACOWANIE			PODPIS
DWR INŻ. JACEK CHAŁUBA	———		
FAZA	PROJEKT BUDOWLANY	DRUKCJA	DWUTRONA